Bauartikel Vertriebs Gmbh
An der Alten Ziegelei, 12 - 89269 Vöhringen - Germany
Telefon: : +49 07306 / 300 820-0 - Fax: +49 07306 / 300 820 -16
e-mail: info@masc-gmbh.de
www.masc-gmbh.de

Industrial Safety Helmet
Model: MASC
Sizes: 56-61 cm

CE EN 397

FIG.1

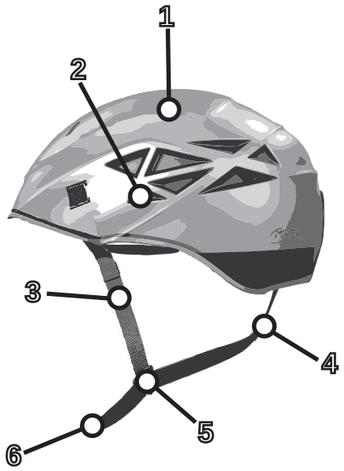

FIG.2

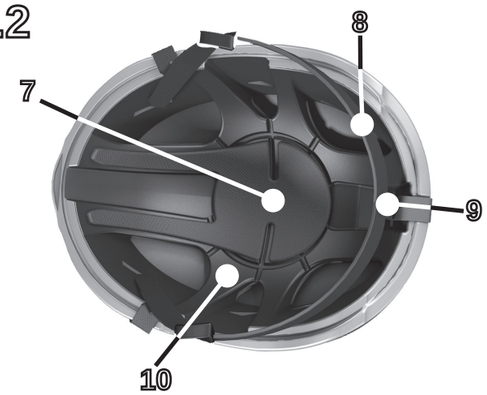

FIG.3

FIG.4

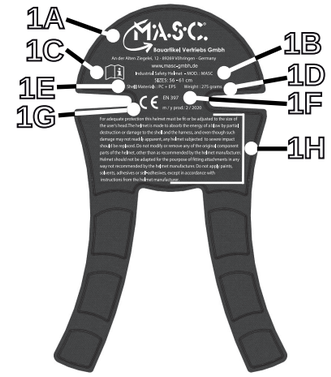

FIG.5

FIG.6

FIG.7

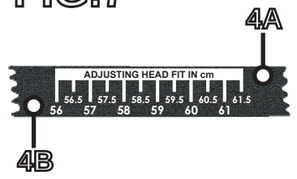

ITaliano

IT

Grazie per aver scelto questo innovativo casco di sicurezza per l'industria, leggero e performante studiato specificatamente per i lavori in quota.

Campo di applicazione.
Il casco di sicurezza per l'industria denominato MASC, taglie in centimetri dalla 56 alla 61, risponde ai requisiti di salute e sicurezza previsti dal regolamento europeo sui dispositivi di protezione individuale denominato"Regolamento 2016/425" ed è stato testato secondo la normativa tecnica europea EN 397:2012+A1:2012. Il casco MASC ha superato appieno tutte le prove obbligatorie previste dalla normativa tecnica armonizzata e per tale motivo il marchio CE, presente sulla marcatura, ne attesta la rispondenza ai requisiti di salute e sicurezza previsti dal Regolamento Europeo 2016/245 per i dispositivi di protezione individuale.
Questo dispositivo è stato testato e certificato dall' Organismo Notificato Europeo n.2008 - DOLOMITICERT S.c.a.r.l., Z.ind. Villanonva 7/A, 32013 Longarone (BL) – ITALY.
E'possibile consultare e/o scaricare il certificato di esame UE e la dichiarazione di conformità del dispositivo sul sito www.masc-gmbh.de al menu prodotti o cercando " MASC Helmet".

Informazioni generali e precauzioni d'uso.
Questa nota informativa spiega come utilizzare correttamente il casco MASC. Le informazioni fornite dal fabbricante devono essere lette e ben comprese dall'utilizzatore prima dell'impiego del prodotto. Le illustrazioni informano su alcuni potenziali pericoli legati all'utilizzo del dispositivo, nonostante ciò non é possibile descriverli tutti.
Inoltre per un facile richiamo alle avvertenze ed informazioni minime presenti sulla marcatura del casco, alla fine della presente nota informativa ne sarà brevemente spiegato il significato.
Questo casco, essendo un dispositivo di protezione individuale (DPI), è stato progettato specificatamente per proteggere la testa dagli urti e da corpi contundenti che possono colpire la sommità della calotta durante lo svolgimento di attività lavorative nell'industria. Inoltre, Il casco MASC è stato progettato specificatamente per la protezione daimpatti ed urti che possono verificarsi durante lo svolgimento di lavori in quota. Per tale motivo è importante che l' utilizzatore abbia ricevuto una formazione adeguata e specifica nello svolgimento di questi lavori. Prima dell'utilizzo si deve essere coscienti di tutti i rischi e le responsabilità per ogni danno, ferita o morte che possa derivare a voi stessi o a tdrzi dalla pratica di queste attività.
L'uso improprio e/o non corretto di questo dispositivo è causa di gravi rischi o di morte! Prima e dopo l'utilizzo dovete assicurarvi che il casco sia in condizioni ottimali, che le fibbie, i nastri ed il regolatore a scorrimento della taglia ed in generale il sistema di ritenuta sulla testa funzioni correttamente. ! Il casco non va in nessun modo usato dopo una caduta o un forte impatto, in quanto rotture o deformazioni anche non visibili possono diminuire drasticamente la capacità di assorbire un successivo urto e ridurre fino ad annullare i requisiti di protezione previsti. L'uso scorretto, la deformazione meccanica della calotta, la caduta accidentale del dispositivo dall'alto, l'usura eccessiva dei materiali con cui è fabbricato, la contaminazione chimica e l'esposizione al calore oltre le normali condizioni climatiche (-10° C; + 50° C) sono esempi di cause che possono ridurre, limitare e perfino annullare i requisiti di sicurezza previsti.
Questo prodotto può essere usato in combinazione con altri dispositivi di protezione individuale conformi al Regolamento Europeo 2016/425 esclusivamente se compatibile e conforme alle informazioni aggiuntive fornite dal produttore. Ove previsto e se intendete abbinare a questo casco, altri dispositivi di protezione individuale, leggete attentamente le istruzioni d'uso prima di procedere all'utilizzo!

Informazioni per il trasporto e il deposito.
Durante il trasporto o il deposito del casco, evitate di esporlo per lunghi periodi ai raggi U.V., a fonti di calore, al contatto con reagenti chimici o altre sostanze corrosive.
Quando non utilizzato, il casco va custodito in un luogo protetto e areato a temperatura compresa tra 10 e 20 °C, evitando il contatto con eventuali parti appuntite o taglienti. Evitare di lasciare il casco per lunghi periodi all'aperto o a temperature estreme, poiché ne verrebbero pregiudicate le caratteristiche di sicurezza previste. Durante il trasporto, è consigliato, riporre il casco all'interno di una custodia di tela morbida e non abrasiva, sufficientemente grande da contenerlo.
Assicuratevi di non riporre il casco insieme ad oggetti pesanti o taglienti con cui possa accidentalmente venire a contatto o essere urtato durante il trasporto.
Se il casco dovesse essere urtato accidentalmente durante il trasporto o il deposito, da oggetti pesanti e/o appuntiti e la calotta risultasse deformata o danneggiata, anche lievemente, non utilizzare il casco ma sostituirlo immediatamente. Ricordatevi di non lasciare per molte ore il casco sul cruscotto o sulla cappelliera di un automezzo, poiché l'esposizione al sole e alle alte temperature, soprattutto d'estate, possono provocare un rapido degrado del materiale

IT

di protezione riducendo fino ad annullare i requisiti di protezione previsti.
! Non sedersi mai sopra il casco!
Non comprimere mai il casco all'interno di sacche o borse durante il trasporto!
Se riscontrate deformazioni o rotture della calotta, anche lievi, non utilizzare il casco ma sostituirlo immediatamente.

Informazioni sull'utilizzo del casco.
Prima o subito dopo l'acquisto verificate che il prodotto sia integro e nella confezione originale di vendita; verificate lo stato della calotta (assenza di rotture, fessurazioni, e deformazioni sia all'esterno che all'intero), del sistema di fissaggio del giro testa e del sottogola e la condizione delle fettucce e delle cuciture. Verificate il corretto funzionamento della regolazione del giro testa e della fibbia del sottogola.
Se si riscontrassero difetti dopo l'acquisto, non utilizzare in nessun modo il casco ma contattare il rivenditore o la MASC.
Accertarsi che il manuale d'istruzioni venga letto e compreso correttamente.
E'possibile scaricare il manuale in lingua Inglese, Tedesca ed Italiana sul sito **www.masc-gmbh.de.** Per le altre lingue si prega di visitare il sito **www.masc-gmbh.de** o di contattare il servizio clienti della MASC Gmbh.
Ricordarsi che è assolutamente vietato modificare e/o riparare il casco.
Non applicare vernici, solventi, adesivi o etichette autoadesive non adatti per materiali plastici. Applicare esclusivamente adesivi o etichette autoadesive con collanti vinilici.
!!! In caso di dubbi per i punti sopra elencati contattare il rivenditore o la MASC !!!
La ditta MASC Gmbh non è responsabile per eventuali modifiche apportate al casco originale senza essere stata preventivamente informata dall'utilizzatore o dal rivenditore.

Nomenclatura delle parti del casco MASC (vd. FIG.1 e FIG.2).

Esterno:
1. Calotta rigida esterna in policarbonato (PC);
2. Fori di ventilazione in calotta;
3. Nastro tessile (PP) centrale di regolazione, trattenuta e posizionamento sulla nuca;
4. Nastro tessile (PP) per la trattenuta e regolazione sul viso e di calzata anteriore (laterale destro e sinistro);
5. Divider rigidi di scorrimento, in nylon 6.6, per la regolazione dei nastri di calzata anteriori;
6. Sottogola rigido a clip (maschio-rosso/femmina-nero) in nylon 6.6, per la regolazione e trattenuta del casco sulla testa.

Interno:
7. Imbottitura di conforto e di protezione non staccabile e separabile dal casco;
8. nastro giro testa (PP), regolabile con fibbia di scorrimento e cursore a pressione rigido in Nylon 6.6. , atto alla regolazione e alla trattenuta laterale del casco sulla testa;
9. nastro centrale (PP) per la trattenuta sulla nuca, con occhiello rigido di regolazione del posizionamento posteriore del casco in Nylon 6.6;
10. materiale interno (Polistirene Espanso-EPS) del casco con funzione assorbi urto.

Materiali con cui è fabbricato il casco:
calotta: esterno in policarbonato ed interno in EPS (polistirene espanso);
nastri di trattenuta e regolazione: tessile polipropilene ad alta resistenza;
Sistemi rigidi di regolazione e fibbie di fissaggio nastro: nylon 6.6.

Scegliere la taglia.
Il casco MASC è stato progettato per una gamma di taglie in centimetri che va dalla 56 cm alla 61 cm. Accertarsi della propria taglia prima dell'acquisto.

Come indossare e regolare il casco (vd.FIG.2).
a. Allargare il nastro giro testa (9) regolabile e indossare il casco;
b. Posizionare i divider (6), facendoli scorrere sotto le orecchie. Regolare il sottogola (7), posizionandolo in avanti ed indietro e facendo scorrere il nastro attraverso le fibbie di regolazione del sottogola fino alla posizione ottimale;
c. regolare l'altezza di calzata posteriore, facendo scorrere il nastro attraverso l'occhiello rigido di regolazione, nella posizione che si reputa ottimale e confortevole;

IT

d. infine, regolare quindi il nastro giro testa (9), facendolo scorrere fino alla misura indicata sul nonio indicatore di regolazione e nella posizione di calzata ottimale e confortevole, bloccare il cursore di regolazione rigido, abbassandolo fino a bloccare il nastro;
e. Allacciare il sottogola con la fibbia di chiusura. Si deve sentire un clic di chiusura. Stringere il sottogola per una tenuta confortevole. Per aprire il sottogola, fare pressione con le dita sui due fori laterali della fibbia femmina nera in modo da sganciare le due levette presenti sulla fibbia di chiusura di colore rosso.

Posizionamento corretto del casco sulla testa (vd. FIG.3):
Quando si indossa il casco questo non deve mai calzare sulla testa come indicato nelle immagini seguenti.

Un posizionamento non corretto sulla testa è causa di gravi rischi o di morte!
Verificare che il casco sia fissato e centrato correttamente in testa. Migliore è la regolazione del casco (movimenti in avanti, indietro e laterali ridotti il più possibile), maggiore è la sicurezza.

Pulizia e Cura .
Il casco è costruito con materiali plastici pregiati, pertanto l'utilizzo di agenti, solventi o detergenti chimici aggressivi, per la pulizia può danneggiarlo fino a compromettere ed annullare le caratteristiche di protezione previste. Per effettuare la pulizia, sia della calotta esterna che della parte interna compresa l'imbottitura ed i nastri, si raccomanda di utilizzare un panno morbido leggermente inumidito con dell'acqua pulita tiepida e sapone neutro e strofinare delicatamente più volte fino a pulizia effettuata. Asciugare con un panno morbido o microfibra e lasciare il casco in un ambiente areato a circa 20°C di temperatura per almeno 8 ore o fino a completa asciugatura di tutte le sue componenti. Non asciugare il casco con sistemi di riscaldamento forzato (es. stufe, getti di aria calda, phone ect.) o esporlo direttamente a sorgenti di calore diretto che ne possono danneggiare i materiali e le componenti, compromettendo i requisiti di protezione previsti. Evitare di lasciare il casco ad asciugare per ore alla radiazione diretta del sole o su superfici calde e riflettenti. Una volta asciugato, il casco va controllato attentamente in ogni sua parte e va verificato che il sistema di regolazione funzioni correttamente e che le sue componenti non siano danneggiate. Se si dovessero riscontrare dei difetti o delle deformazioni anomale sulla calotta, non utilizzare il casco e provvedere immediatamente alla sua sostituzione. Allo stesso modo, se si riscontrassero difetti o funzionamenti anomali del sistema di regolazione, delle fibbie sottogola, dei regolatori e delle fettucce, il casco non va utilizzato e va sostituito.
Si ricorda inoltre, che l'imbottitura interna è parte integrante del casco e non può essere rimossa per pulirla. L'imbottitura è fabbricata con un materiale tessile antimacchia quindi per pulirla si deve procedere con le stesse modalità descritte per la pulizia del casco. Se volontariamente o accidentalmente si dovesse rimuovere l'imbottitura, non utilizzare il casco, ma contattare il servizio clienti della MASC, che provvederà a fornirvi le informazioni necessarie per ripristinare la stessa ed utilizzare nuovamente il casco.
Una volta effettuata la pulizia, se il casco non dovesse essere utilizzato per lunghi periodi (superiori alla settimana), riporlo all'interno di una sacca di tela morbida o una custodia morbida, senza comprimerlo, avendo cura di tenerlo in un ambiente areato con una temperatura media di 10-20°C e lontano dalla radiazione diretta sole, da fonti di calore artificiali, da composti chimici aggressivi e da oggetti con bordi taglienti e /o contundenti.

Controllo e messa fuori servizio.
Si raccomanda un controllo approfondito di tutte le componenti del dispositivo almeno una volta ogni 12 mesi da parte di una persona competente o dal rivenditore da cui avete acquistato il casco.
E'consigliabile, annotare su un supporto rigido, la data di inizio di utilizzo del casco, programmare e registrare periodicamente le attività di pulizia e di controllo previste. In tal modo il casco sarà sempre un'efficace supporto alla vostra sicurezza!
Come ogni prodotto anche il Vs. casco subisce l'invecchiamento dovuto all' utilizzo e al normale degrado dei materiali con cui è costruito e che inevitabilmente ne riduce le sue prestazioni di sicurezza previste. Per tale motivo, questo casco è garantito per 5 ANNI di normale utilizzo dalla data di fabbricazione.
Oltre questo tempo, si consiglia di sostituirlo e di procedere alla sua distruzione in modo che non possa essere in alcun modo riutilizzato. Eventi eccezionali possono comportare la messa fuori servizio e la conseguente distruzione del casco anche dopo un breve uso (eventi quali: eccessiva intensità di utilizzo; ambienti e luoghi in cui il dispositivo è venuto a contatto per un tempo prolungato con parti taglienti, temperature estreme, prodotti chimici o solventi che hanno un effetto aggressivo verso i materiali plastici con cui è stato costruito).
Inoltre, il prodotto deve essere eliminato quando:
- ha subito urti, durante il trasporto, con oggetti pesanti e/o taglienti:
- ha subito una caduta dall'alto;

IT

- Il risultato dei controlli sul dispositivo non sono stati soddisfacenti e si hanno dubbi sulla sua affidabilità;
- Il casco è stato usato da altri e non si conosce l'intera storia del suo utilizzo ;
- quando il suo livello di protezione è considerato non più sufficiente (evoluzione delle leggi e normative tecniche o incompatibilità con altri DPI o diversa destinazione d'impiego).

Quando si procede alla messa fuori servizio del dispositivo e alla sua successiva distruzione, si ricorda che le materie plastiche utilizzate per la sua fabbricazione e quelle delle sue componenti possono essere separate ed avviate al riciclo e al riutilizzo. A tale proposito puoi avere maggiori informazioni contattando la MASC Gmbh.

!AVVERTENZA!
Il casco è un dispositivo di protezione individuale per cui si consiglia di considerarlo un proprio oggetto personale evitando di lasciarlo incustodito o lasciandolo in uso ad altri, poiché la non tracciabilità degli eventi che può aver subito potrebbero generare gravi rischi e causa di morte per l'utilizzatore!

Accessori.
Non sono previsti accessori.

Significato della marcatura presente sul casco (vd. FIG.4, FIG.5, FIG.6 e FIG.7):

1. Marcatura presente sull' imbottitura di conforto interna al casco (vd. FIG.4):
1A : Nome ed indirizzo del fabbricante con recapiti e contatti;
1B : campo di utilizzo e nome commerciale del modello di casco;
1C : pittogramma di avviso di leggere e comprendere il presente manuale d'uso prima di utilizzare il casco;
1D : gamma di taglie del casco, misure in cm;
1E : acronimo del materiale con cui è fabbricata la calotta e peso in grammi del casco finito;
1F : normativa tecnica europea di riferimento – EN 397 con cui è stato testato il casco e mese ed anno di fabbricazione;
1G : marchio di conformità CE alla direttiva Europea sui Dispositivi di Protezione Individuale;
1H : Avvertenze per l'utilizzatore presenti:
- Il casco deve essere indossato e regolato correttamente in base alla taglia dell'utilizzatore;
- di prestare la massima attenzione poiché se il casco subisce un impatto durante l'uso, va sostituito immediatamente poiché anche se non visibile, tale impatto ha pregiudicato i requisiti di sicurezza previsti;
- non modificare o rimuovere in alcun modo i componenti originali del casco se non raccomandato del fabbricante;
- il casco non deve essere modificato in alcun modo nei suoi componenti di fissaggio e regolazione se non raccomandato dal fabbricante;
- non applicare vernici, solventi adesivi o autoadesivi se non raccomandato dal fabbricante.

2. Marcatura presente all'interno, stampigliata sul materiale di assorbimento d'urto (parte laterale della calotta) - (vd. FIG.5):
2A : marchio del fabbricante;
2B: indirizzo e sito internet del fabbricante;
2C : destinazione d'uso del casco;
2D: nome commerciale del modello di casco;
2E: gamma di taglie del casco, misure in cm;
2F: acronimo dei materiali con cui è fabbricata la calotta;
2G: normativa tecnica europea di riferimento (EN 397) con cui è stato testato il casco;
2H: marchio di conformità CE alla direttiva Europea sui Dispositivi di Protezione Individuale;
2I: mese ed anno di produzione del casco.

3. Marcatura stampigliata sul nastro giro testa posteriore regolabile (vd. FIG.6):
3A : marchio del fabbricante;
3B: marchio di conformità CE alla direttiva Europea sui Dispositivi di Protezione Individuale;
3C: gamma di taglie del casco, misure in cm;
3D : destinazione d'uso del casco.

4. Nonio indicatore di regolazione della taglia in centimetri, dalla 56 cm alla 61 cm, stampigliato sul nastro giro testa posteriore regolabile
(vd. FIG.7):
4A : Nonio indicatore per la corretta regolazione del nastro giro testa sulla nuca. Il nastro viene regolato tramite uno slider con cursore di bloccaggio.
4B: scala con tacche indicatrici taglie in cm.
Risoluzione:
tacca grande = centimetro;
tacca piccola = mezzo centimetro.
Valore numerico indicato in centimetri: 56 = regolazione taglia 56 cm
56<numero<61.5 = regolazione dalla taglia 56 cm alla 61.5 cm;
61.5 = regolazione taglia 61.5 cm